www.anglia.com
info@anglia.com

Sandall Road
Wisbech
PE13 2PS UK

Tel: +44 (0)1945 47 47 47
Fax: +44 (0)1945 47 48 49

28 October 2016

Dear Customer

We have been informed by TCI Telecomunicazioni that due to updates made to LED Drivers **DC JOLLY DALI** and **DC JOLLY DALI BI** a new order code has now been released, which will replace the existing one. As a result of this change, the current order codes will be phased-out by 31st January 2017.

Table showing old and new order codes

Product Name	Old Order Code	New Order Code
DC JOLLY DALI	122424	123424
DC JOLLY DALI BI	122458	123458

Below outlines the changes made as a result of these updates, which can also been seen the catalogue pages attached.

Updates:

- Additional current selections
- Different dip-switch combinations
- Improved performance of power factor stage
- Removed 10V dip-switch selection

We have some existing stocks available of the old order code but future orders will be of the new type, please contact our sales desk with your requirement. Samples are also available upon request.

Please make the relevant person(s) in your purchasing and engineering departments aware of this change to prevent disruption to your production schedule.

Yours Sincerely

Anglia

JOLLY DALI 32

TCI LED

Direct current dimmable electronic drivers with DIP-SWITCH
Alimentatori elettronici regolabili in corrente continua con DIP-SWITCH

Made in Europe

DALI · constant CURRENT · constant VOLTAGE · DAMP LOCATION · UL-CLASS2 · CSA-LVLL · (3) · EN 05 · KEMA KEUR · KEMA EMC · (4) · SAA-1422B0-LA · (4) · 110 · M · M · EL · SELV

RIPPLE FREE

DC JOLLY DALI

DC JOLLY DALI BI

ACTIVE PFC · DIP-SWITCH · 3,5kV DIFF. 4kV COMM. · SYNC. (5) · NTC INPUT · SAFETY PROTECTIONS

Rated Voltage
Tensione Nominale
110 ÷ 127 V(2)(3)
220 ÷ 240 V

Frequency
Frequenza
50...60 Hz

AC Operation range
Tensione di utilizzo AC
99 ÷ 264 V

DC Operation range
Tensione di utilizzo DC
170 ÷ 280 V

Power
Potenza
0 ÷ 32 W

Maximum current output ripple
Max. ondulazione della corrente uscita
≤ 3%(1)

Reference Norms
Norme di riferimento:
CSA-C22.2 n° 223(3)
CSA-C22.2 n° 250.13(3)
EN 50172 (VDE 0108)
EN 55015
EN 61000-3-2
EN 61000-3-3
EN 61347-1
EN 61347-2-13
EN 61547
EN 62384
EN 62386-101
EN 62386-102
EN 62386-207
UL1310(3)
UL 8750(3)
VDE 0710-T14

Article Articolo	Code Codice	P out W	V out DC	I out DC	n° LED max.(1)	V out max.	ta °C	tc °C	λ max. Power Factor	η max. Efficiency(1)
DC JOLLY DALI	122424	Constant current output - Uscita in corrente costante					-25...+50	75	0,98	> 87
DC JOLLY DALI BI	122458	17 (15(2))	47 max.	350 mA cost.	12	55				
		24 (15(2))	47 max.	500 mA cost.	12					
		25 (15(2))	47 max.	550 mA cost.	12					
		32 (15(2))	46 max.	700 mA cost.	12					
		Constant voltage output - Uscita in tensione costante								
		9 (9(2))	10 cost.	900 mA max.	-	-				
		10 (10(2))	12 cost.	900 mA max.	-	-				
		20 (15(2))	24 cost.	900 mA max.	-	-	-25...+45			

(1) Referred to V_{in} = 230 V, 100% load - Riferito a V_{in} = 230 V, carico 100%
(4) Only for **DC JOLLY DALI**

Accessories not supplied - Accessori non a corredo		
Article - Articolo	L (length)	Code - Codice
Synchronization cable Cavetto di sincronizzazione	1,5 m / 4 ft	485720512
	4 m / 13 ft	485720513
	50 cm / 19,68"	485720515
	20 cm / 7,87"	485720516
BMU DMX INTERFACE (pag. 330)		122066

Features
- Multipower driver supplied with dip-switch for the selection of the output current.
- IP20 independent driver, for indoor use (DC JOLLY DALI).
- Class II protection against electric shock for direct or indirect contact (DC JOLLY DALI).
- Driver for built-in use (DC JOLLY BI DALI).
- It can be used for lighting equipment in protection class I and II (DC JOLLY BI DALI).
- Active Power Factor Corrector.
- Analogical input (NTC) for thermal sensor connection.
- Current regulation ±5 % including temperature variations.
- Input and output terminal blocks on the same side (wire cross-section up to 1,5 mm² / AWG15).
- Clamping screws on primary and secondary circuits for cables with diameter: min. 3 mm - max. 8 mm (DC JOLLY DALI).
- Protections:
  - against overheating and short circuits;
  - against mains voltage spikes;
  - against overloads.
- Thermal protection = C.5.a.

Caratteristiche
- Alimentatore multipotenza fornito di dip-switch per la selezione della corrente in uscita.
- Alimentatore indipendente IP20, per uso interno (DC JOLLY DALI).
- Protetto in classe II contro le scosse elettriche per contatti diretti e indiretti (DC JOLLY DALI).
- Alimentatore da incorporare (DC JOLLY BI DALI).
- Utilizzabile per apparecchi di illuminazione in classe di protezione I e II (DC JOLLY BI DALI).
- PFC attivo.
- Entrata analogica (NTC) per connessione sensore termico.
- Corrente regolata ±5 % incluse variazioni di temperatura.
- Morsetti di entrata e uscita sullo stesso lato (sezione cavo fino a 1,5 mm² / AWG15).
- Serracavo su primario e secondario per cavi di diametro: min. 3 mm - max. 8 mm (DC JOLLY DALI).
- Protezioni:
  - termica e cortocircuito;
  - contro le extra-tensioni di rete;
  - contro i sovraccarichi.
- Protezione termica = C.5.a.

7 YEARS WARRANTY 3% FAILURE RATE · 10 YEARS WARRANTY 5% FAILURE RATE

JOLLY DALI 32

Direct current dimmable electronic drivers with DIP-SWITCH
Alimentatori elettronici regolabili in corrente continua con DIP-SWITCH

Made in Europe

IP 20 | SCREW FIXING | Ø72 2,83" | Weight - Peso gr. 120 / 4,20 oz. Pcs - Pezzi 50

Compatible with ZHAGA (AS1)

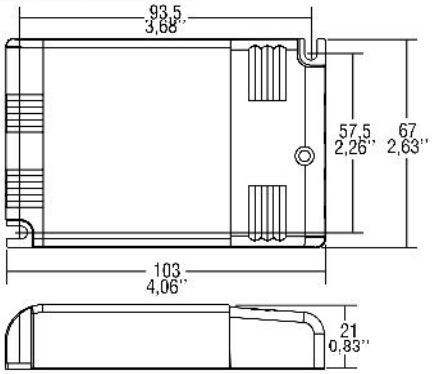

BUILT-IN | SCREW FIXING | Weight - Peso gr. 100 / 3,50 oz. Pcs - Pezzi 50

Compatible with ZHAGA (AS1)

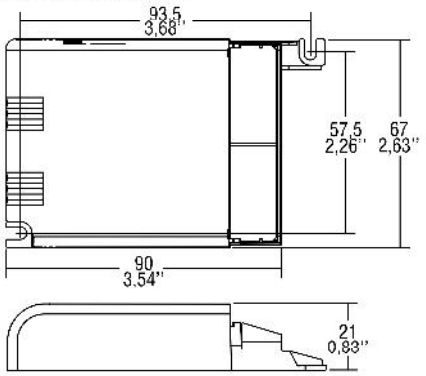

Wiring diagram - Schema di collegamento (Max. LED distance on page info8 - Massima distanza LED a pagina info8)

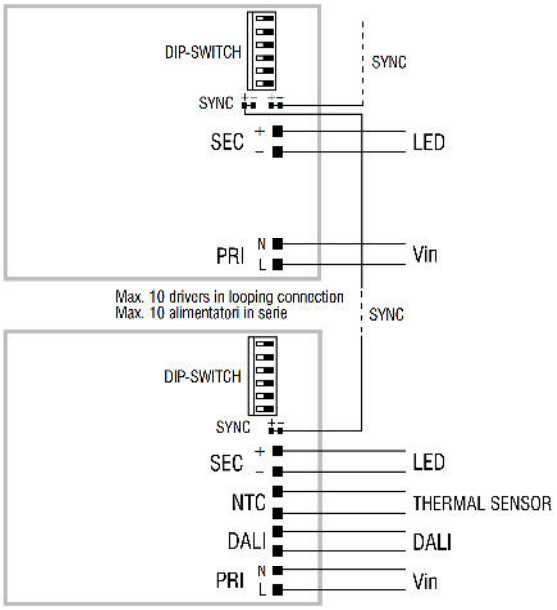

DALI diagram - Collegamento DALI

Operation Mode

- Features DALI dimming (0/0,5 - 100 %):
  - memory function for sets or light groups;
  - recall of stored functions;
  - compatible with standard DALI interfaces.
- Max. 10 synchronised drivers of which only one can be controlled (1 Master + 9 Slaves).
- Synchronization cable is separately supplied.

(5) This product can't be used as a Slave.

For additional details for regulations see pages info12-14.

Modalità di funzionamento

- Caratteristiche della regolazione DALI (0/0,5 - 100 %):
  - funzione di memoria per scenari o gruppi luminosi;
  - richiamo di funzioni memorizzate;
  - compatibilità con interfacce DALI standard.
- Max. 10 alimentatori sincronizzati, di cui uno solo comandato da uno o più punti (1 Master + 9 Slaves).
- Cavetto per la sincronizzazione fornito separatamente.

(5) Il prodotto non può essere usato come Slave.

Per ulteriori dettagli sulle regolazioni vedi pagine info12-14.

JOLLY DALI 32

Direct current dimmable electronic drivers with DIP-SWITCH
Alimentatori elettronici regolabili in corrente continua con DIP-SWITCH

Made in Europe

DALI | constant CURRENT | constant VOLTAGE | DAMP LOCATION | UL-CLASS2 (3) C US CSA-LVLE | EN 05 | KEMA KEUR | (4) SAA-142280-EA | 110 | M | M | EL | SELV

RIPPLE FREE

DC JOLLY DALI

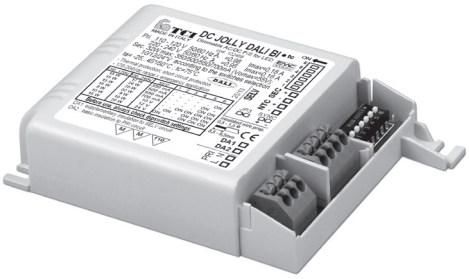

DC JOLLY DALI BI

ACTIVE PFC | DIP-SWITCH | 3,5kV DIFF. 4kV COMM. | SYNC. (5) | NTC INPUT | SAFETY PROTECTIONS

Rated Voltage
Tensione Nominale
110 ÷ 127 V(2)(3)
220 ÷ 240 V

Frequency
Frequenza
50...60 Hz

AC Operation range
Tensione di utilizzo AC
99 ÷ 264 V

DC Operation range
Tensione di utilizzo DC
170 ÷ 280 V

Power
Potenza
0 ÷ 32 W

Maximum current output ripple
Max. ondulazione della corrente uscita
≤ 3%(1)

Reference Norms
Norme di riferimento:
CSA-C22.2 n° 223(3)
CSA-C22.2 n° 250.13(3)
EN 50172 (VDE 0108)
EN 55015
EN 61000-3-2
EN 61000-3-3
EN 61347-1
EN 61347-2-13
EN 61547
EN 62384
EN 62386-101
EN 62386-102
EN 62386-207
UL1310(3)
UL 8750(3)
VDE 0710-T14

Article Articolo	Code Codice	P out W	V out DC	I out DC	V out max.	ta °C	tc °C	λ max. Power Factor	η max. Efficiency(1)
DC JOLLY DALI	123424	**Constant current output - Uscita in corrente costante**				-25...+50	75	0,95(5)	> 87
		12 (12(2))	10...50	250 mA cost.	59				
DC JOLLY DALI BI	123458	14 (14(2))	10...50	300 mA cost.					
		17 (15(2))	5...50	350 mA cost.					
		19 (15(2))	5...50	400 mA cost.					
		22 (15(2))	5...50	450 mA cost.					
		24 (15(2))	5...50	500 mA cost.					
		26 (15(2))	3...50	550 mA cost.					
		29 (15(2))	3...50	600 mA cost.					
		31 (15(2))	3...50	650 mA cost.					
		32 (15(2))	3...48	700 mA cost.					
		Constant voltage output - Uscita in tensione costante							
		10 (10(2))	12 cost.	900 mA max.	-				
		20 (15(2))	24 cost.	830 mA max.	-	-25...+45			

(1) Referred to V_{in} = 230 V, 100% load - Riferito a V_{in} = 230 V, carico 100%
(4) Only for **DC JOLLY DALI**
(5) Pout>12W

Accessories not supplied - Accessori non a corredo		
Article - Articolo	**L** (length)	**Code - Codice**
Synchronization cable Cavetto di sincronizzazione	1,5 m / 4 ft	485720512
	4 m / 13 ft	485720513
	50 cm / 19,68"	485720515
	20 cm / 7,87"	485720516
BMU DMX INTERFACE (pag. 330)		122066

Features
- Multipower driver supplied with dip-switch for the selection of the output current.
- IP20 independent driver, for indoor use (DC JOLLY DALI).
- Class II protection against electric shock for direct or indirect contact (DC JOLLY DALI).
- Driver for built-in use (DC JOLLY BI DALI).
- It can be used for lighting equipment in protection class I and II (DC JOLLY BI DALI).
- Active Power Factor Corrector.
- Analogical input (NTC) for thermal sensor connection.
- Current regulation ±5 % including temperature variations.
- Input and output terminal blocks on the same side (wire cross-section up to 1,5 mm² / AWG15).
- Clamping screws on primary and secondary circuits for cables with diameter: min. 3 mm - max. 8 mm (DC JOLLY DALI).
- Protections:
  - against overheating and short circuits;
  - against mains voltage spikes;
  - against overloads.
- Thermal protection = C.5.a.

Caratteristiche
- Alimentatore multipotenza fornito di dip-switch per la selezione della corrente in uscita.
- Alimentatore indipendente IP20, per uso interno (DC JOLLY DALI).
- Protetto in classe II contro le scosse elettriche per contatti diretti e indiretti (DC JOLLY DALI).
- Alimentatore da incorporare (DC JOLLY BI DALI).
- Utilizzabile per apparecchi di illuminazione in classe di protezione I e II (DC JOLLY BI DALI).
- PFC attivo.
- Entrata analogica (NTC) per connessione sensore termico.
- Corrente regolata ±5 % incluse variazioni di temperatura.
- Morsetti di entrata e uscita sullo stesso lato (sezione cavo fino a 1,5 mm² / AWG15).
- Serracavo su primario e secondario per cavi di diametro: min. 3 mm - max. 8 mm (DC JOLLY DALI).
- Protezioni:
  - termica e cortocircuito;
  - contro le extra-tensioni di rete;
  - contro i sovraccarichi.
- Protezione termica = C.5.a.

7 YEARS WARRANTY 3% FAILURE RATE | 10 YEARS WARRANTY 5% FAILURE RATE

Direct current dimmable electronic drivers with DIP-SWITCH
Alimentatori elettronici regolabili in corrente continua con DIP-SWITCH

Made in Europe

IP 20 | SCREW FIXING | Ø72 2,83" | Weight - Peso gr. 120 / 4,20 oz. Pcs - Pezzi 50

Compatible with ZHAGA (AS1)

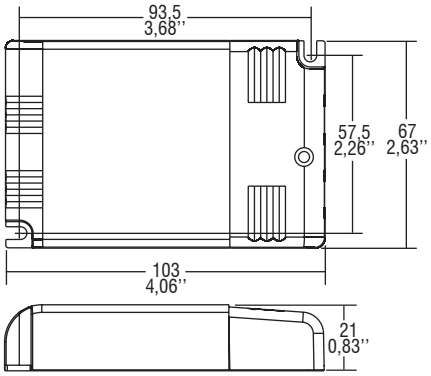

BUILT-IN | SCREW FIXING | Weight - Peso gr. 100 / 3,50 oz. Pcs - Pezzi 50

Compatible with ZHAGA (AS1)

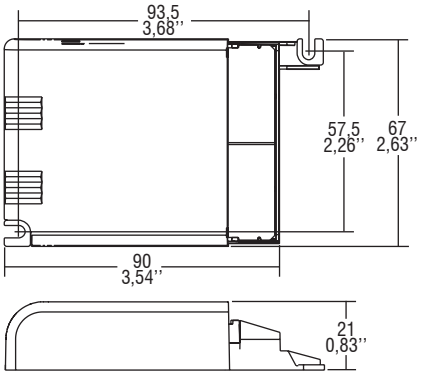

Wiring diagram - Schema di collegamento (Max. LED distance on page info8 - Massima distanza LED a pagina info8)

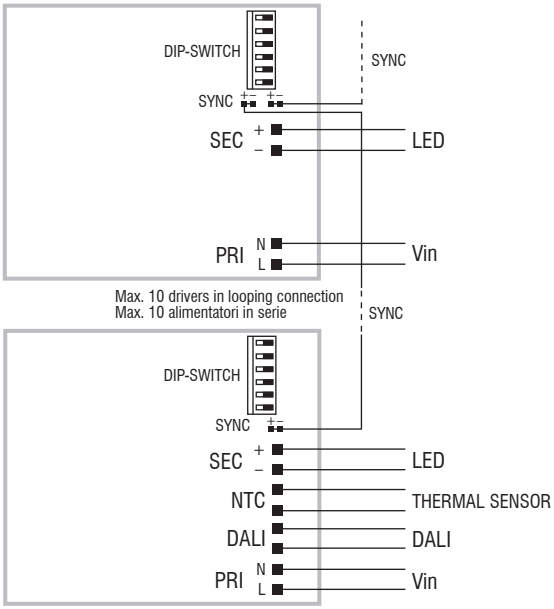

DALI diagram - Collegamento DALI

Operation Mode
- Features DALI dimming (0/0,5 - 100 %):
  - memory function for sets or light groups;
  - recall of stored functions;
  - compatible with standard DALI interfaces.
- Max. 10 synchronised drivers of which only one can be controlled (1 Master + 9 Slaves).
- Synchronization cable is separately supplied.

(5) This product can't be used as a Slave.

For additional details for regulations see pages info12-14.

Modalità di funzionamento
- Caratteristiche della regolazione DALI (0/0,5 - 100 %):
  - funzione di memoria per scenari o gruppi luminosi;
  - richiamo di funzioni memorizzate;
  - compatibilità con interfacce DALI standard.
- Max. 10 alimentatori sincronizzati, di cui uno solo comandato da uno o più punti (1 Master + 9 Slaves).
- Cavetto per la sincronizzazione fornito separatamente.

(5) Il prodotto non può essere usato come Slave.

Per ulteriori dettagli sulle regolazioni vedi pagine info12-14.